Für Richtige Sicherheit FRS

GV-COM V3

- **Schnittstellenwandler**
- **USB auf RS232/RS485**
- **Zur Anbindung von Speed-Domekameras, I/O-Modulen oder Data Capture Box an ein GeoVision-System**

Inklusive

- **USB-Verlängerungskabel 1.8 Meter**

USB RS-485

Produktbeschreibung

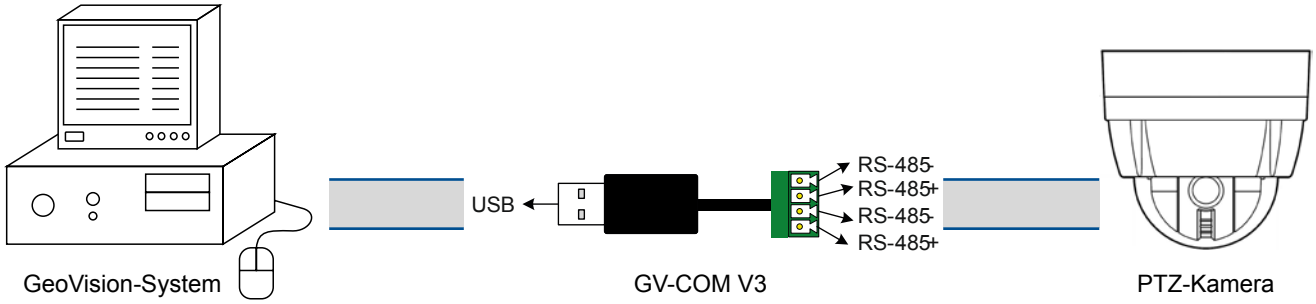

Technische Daten

Allgemeine Daten	Name
Unterstützte Betriebssysteme 32bit	Windows XP / Windows Vista / Windows 7 / Windows 8 / Windows Server 2008
Unterstützte Betriebssysteme 64bit	Windows 7 / Windows 8 / Windows Server 2008 R2 / Windows Server 2012
Anschlüsse	
Serieller Anschluss	RS485+, RS485- 8 KV ESD für alle Signale
USB	USB 2.0 (abwärts kompatibel) 12 Mbps
Kommunikations-Parameter	
Parität	None, Even, Odd
Data Bit	7, 8
Stop Bit	1, 2
Flow Control	RTS / CTS, XON / XOFF
Geschwindigkeit	600 bps bis 115.200 bps
Sonstiges	
Umgebungs-Temperatur	0 bis +50°C
Umgebungs-Luftfeuchtigkeit	5 bis 95% (nicht kondensierend)
Wetterschutz / Staubschutz	-
Vandalismusschutz	-
Abmessungen	18x9x325mm (BxHxT)
Gewicht	unter 23 g

Stand: März 2016
Druckfehler, Irrtümer und technische Änderungen vorbehalten.

FRS GmbH & Co. KG
Weingartenstr. 1-3 - 44263 Dortmund
Tel: 0231/941135-0 - Fax: 0231/414712
Email: info@frs-online.de - Internet: www.frs-online.de